VOLTEADOR DE TAMBOS ELECTRICO MARCA IHS
MODELO: VEI800

1. Capacidad máxima de carga de 800kg.
2. El brazo sujetador es ajustable para cualquier tambo redondo de 230-830mm de diámetro
3. Los tambos pueden girar 360° en ambos sentidos con rotación continua.
4. Se puede operar el brazo sujetador en cualquier ángulo.
5. Unidad de potencia, transporte, elevación e inclinación, tambos de acero de 55 galones y tambos de acero inoxidable.
6. Controlado por un solo operador. Significa ahorro de tiempo y mayor eficiencia.
7. Con regulador de velocidad continuo, inversor de alta potencia, estaciones de bombas hidráulicas integradas, potente rueda de tracción.

Modelo		VEI800
Tipo de accionamiento	/	Dirección hidráulica
Tipo de funcionamiento	/	Operación abordo
Capacidad de carga normal	Kg	800
Radio de giro	mm	1500
Capacidad de carga máxima (completamente cargado/ no cargado)	%	3/5
Tamaño de la rueda motriz	mm	250*80
Rueda	/	Poliuretano
Tipo de mando	/	Freno electromagnético
Tipo de dirección	/	(EPS) Dirección Eléctrica Asistida
Potencia del motor	KW	1.2
Potencia de motor de elevación	KW	2.2
Nivel de ruido	db(A)	<70
Voltaje / Capacidad de la batería	V/Ah	24/210
Cargador	V/A	24/30
Peso Neto	Kg	1190
Angulo de rotación	°	360°

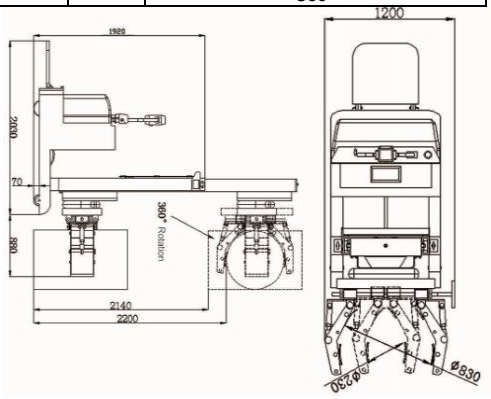

IHS, S. A. de C. V.

ihs@ihscompany.com www.ihscompany.com Tel. 53605692 con 10 líneas